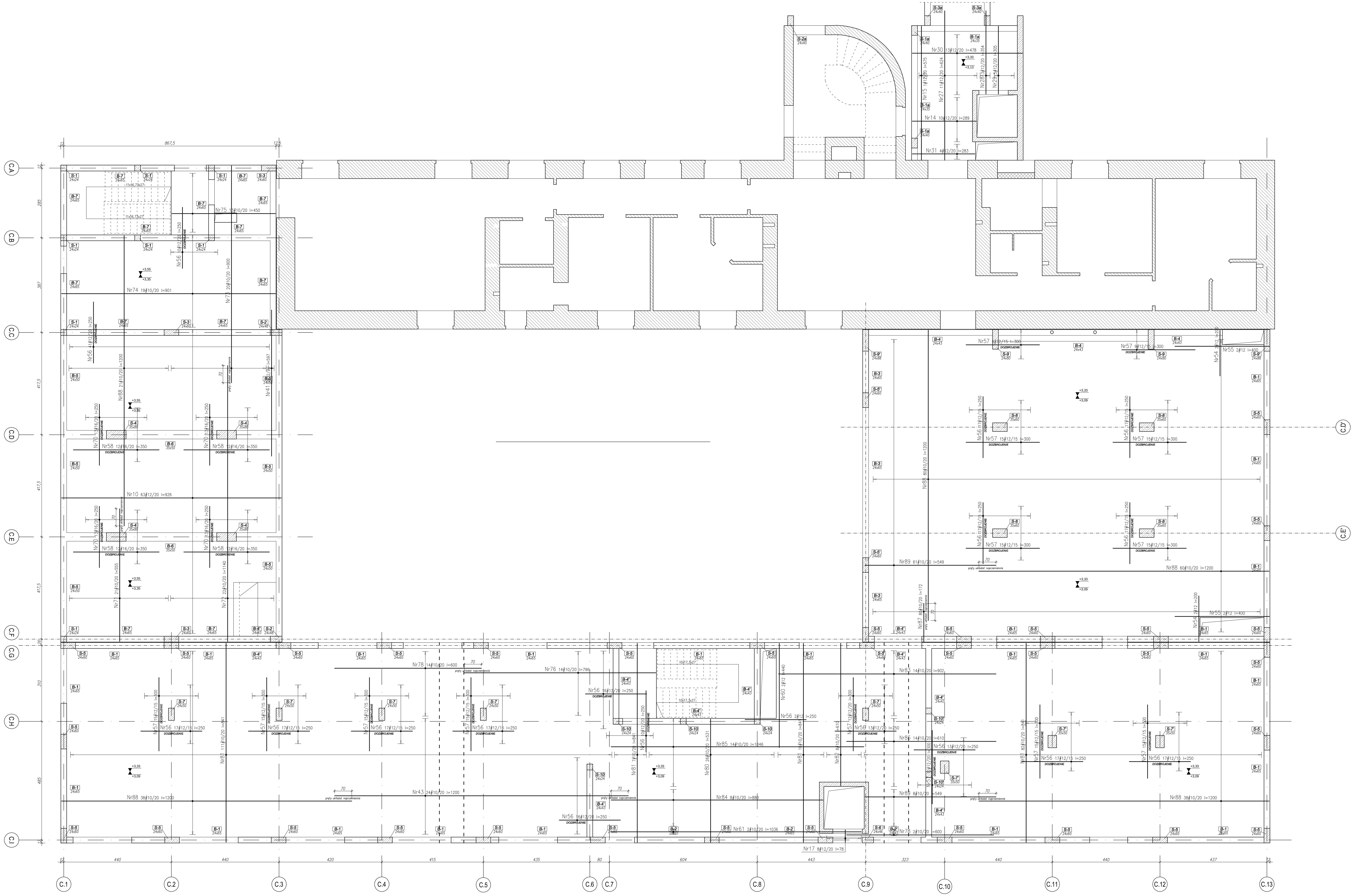

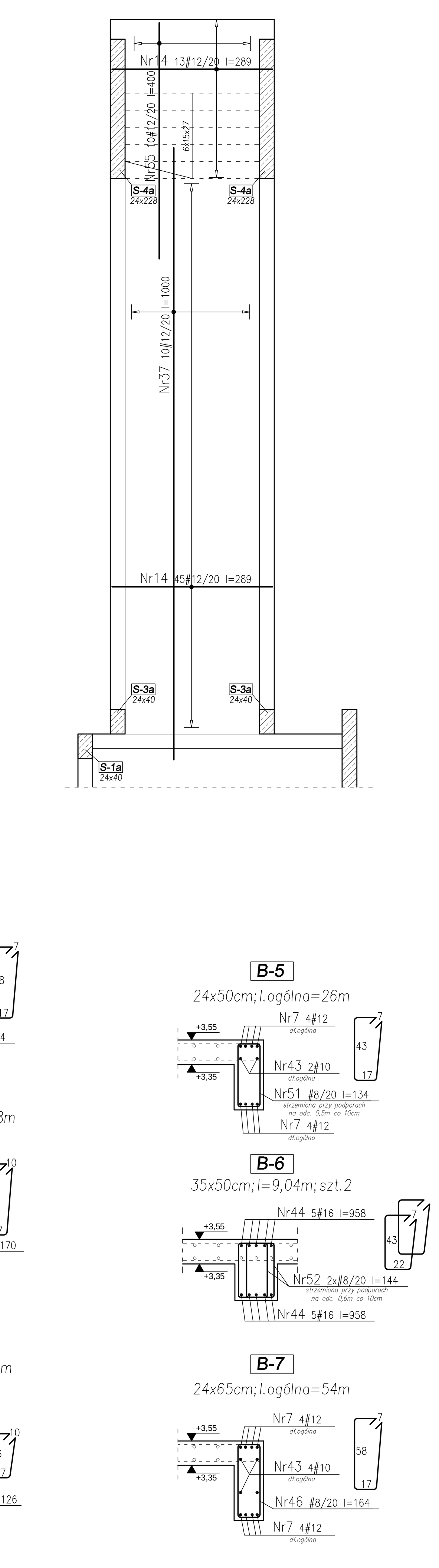

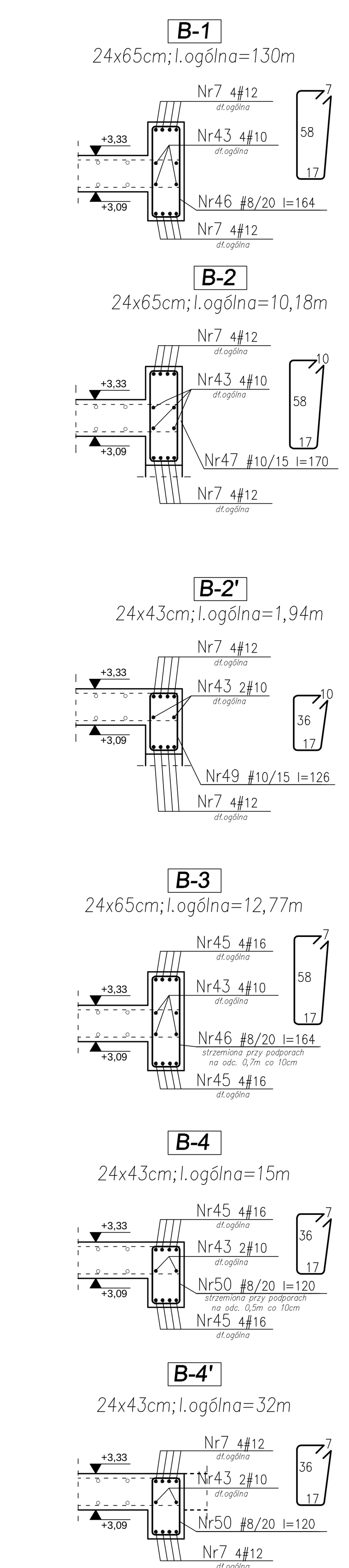

PROJEKT:	PRZEBUDOWA BUDYNKU WARSZTATU SAMOCHODOWEGO WRAZ ZE ZMIANĄ SPOSOBU UŻYTKOWANIA NA FUNKCJĘ BIUROWĄ (BUDYNEK A) PRZEBUDOWA Z NADBUDOWĄ BUDYNKU GARAŻOWO - WARSZTATOWEGO WRAZ ZE ZMIANĄ SPOSOBU UŻYTKOWANIA NA FUNKCJĘ ZAMIESZKANIA ZBIOROWEGO Z CZĘŚCIĄ KONFERENCYJNĄ I POMIESZCZENIAMI TECHNICZNYMI (BUDYNEK B) PRZEBUDOWA Z ROZBUDOWĄ I NADBUDOWĄ BUDYNKU USŁUGOWEGO WRAZ ZE ZMIANĄ SPOSOBU UŻYTKOWANIA (BUDYNEK C) NA FUNKCJĘ BIUROWĄ I ZAMIESZKANIA ZBIOROWEGO PRZEBUDOWA Z ROZBUDOWĄ BUDYNKU ZAMIESZKANIA ZBIOROWEGO (BUDYNEK D) PRZEBUDOWA Z ROZBUDOWĄ BUDYNKU WARSZTATOWEGO WRAZ ZE ZMIANĄ SPOSOBU UŻYTKOWANIA NA BUDYNEK GARAŻOWY Z POMIESZCZENIAMI TECHNICZNYMI (BUDYNEK E) PRZEBUDOWA PRZEGRODY ZEWNĘTRZNEJ BUDYNKU BIUROWEGO (BUDYNEK CZSW) ZAGOSPODAROWANIE TERENU WRAZ Z PRZEBUDOWĄ INSTALACJI ZEWNĘTRZNYCH W ZAKRESIE INSTALACJI ELEKTRYCZNYCH I SANITARNYCH
ADRES INWESTYCJI: CENTRALNY ZARZĄD SŁUŻBY WIĘZIENNEJ ul. Rakowiecka 37A, 02-521 Warszawa	INWESTOR: SKARB PAŃSTWA - ARESZT ŚLEDCZY W WARSZAWIE SŁUŻEWCU ul.Kłobucka 5, 02-699 Warszawa
JEDNOSTKA PROJEKTOWA: bastion PROJEKT	+48 669 166 669 bestion@bestionprojekt.pl www.bestionprojekt.pl
PROJEKTANT: mgr inż. Damian Siwek upr. nr LUB/0293/PWBKb/18	
SPRAWDZAJĄCY: mgr inż. Sylwin Kamiński upr. nr Wa-1259/94	
ZESPÓŁ PROJEKTOWY: mgr inż. Aneta Sinica	
FAZA: PROJEKT TECHNICZNY / WYKONAWCZY	BRANŻA: KONSTRUKCJA
TYTUŁ RYSUNKU: RZUT STROPU NAD PARTEREM - ZBROJENIE GÓRNE BUDYNEK C i D	
DATA: 28.06.2024	SKALA: 1:50
NR RYSUNKU: RAK-CD-K-02B	