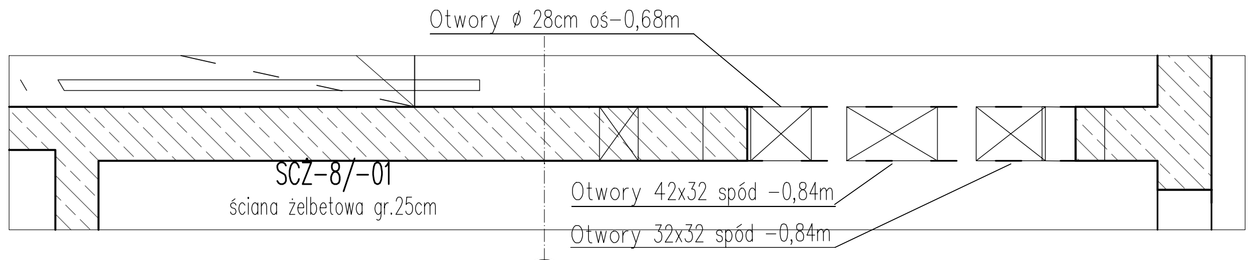

2

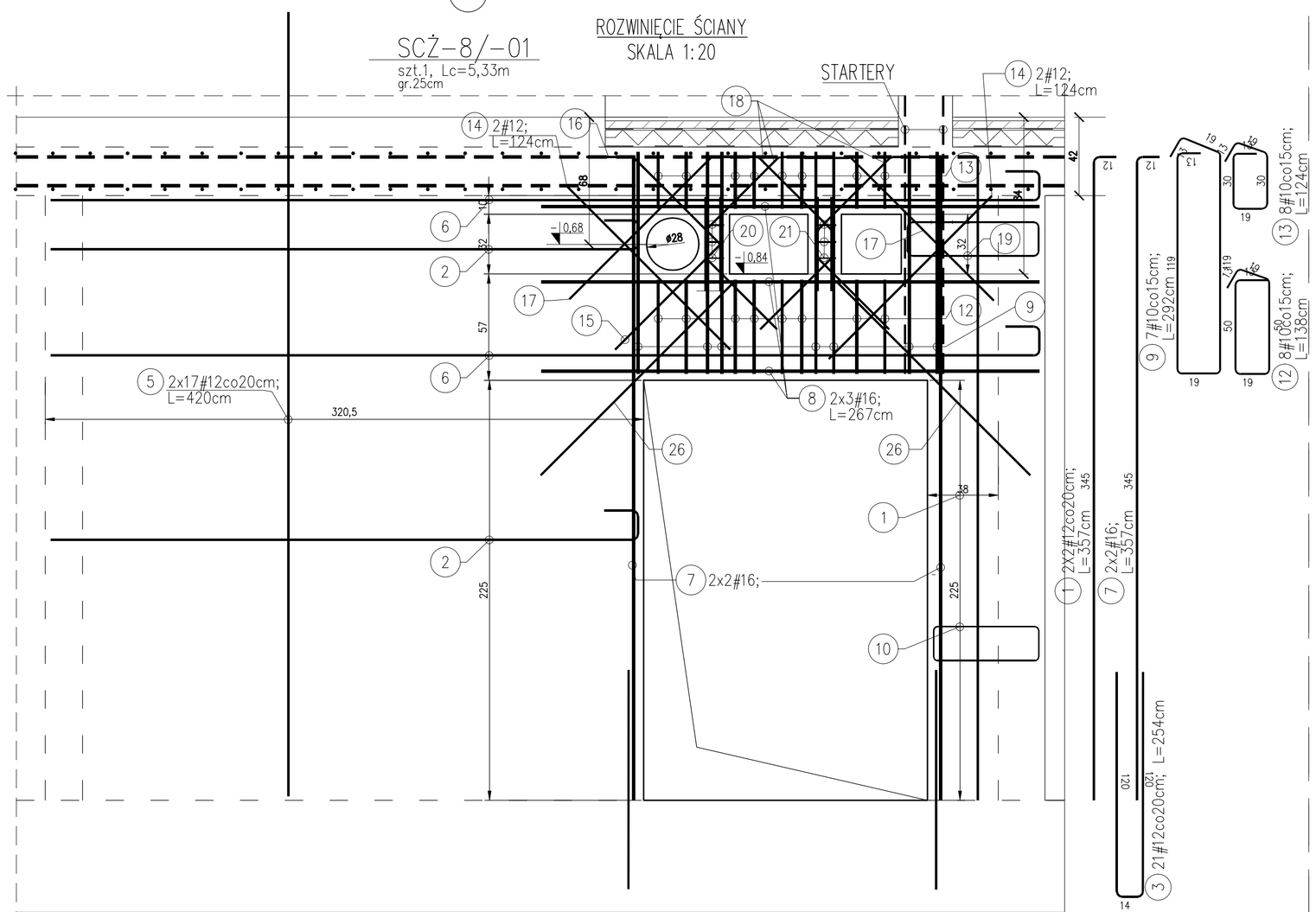

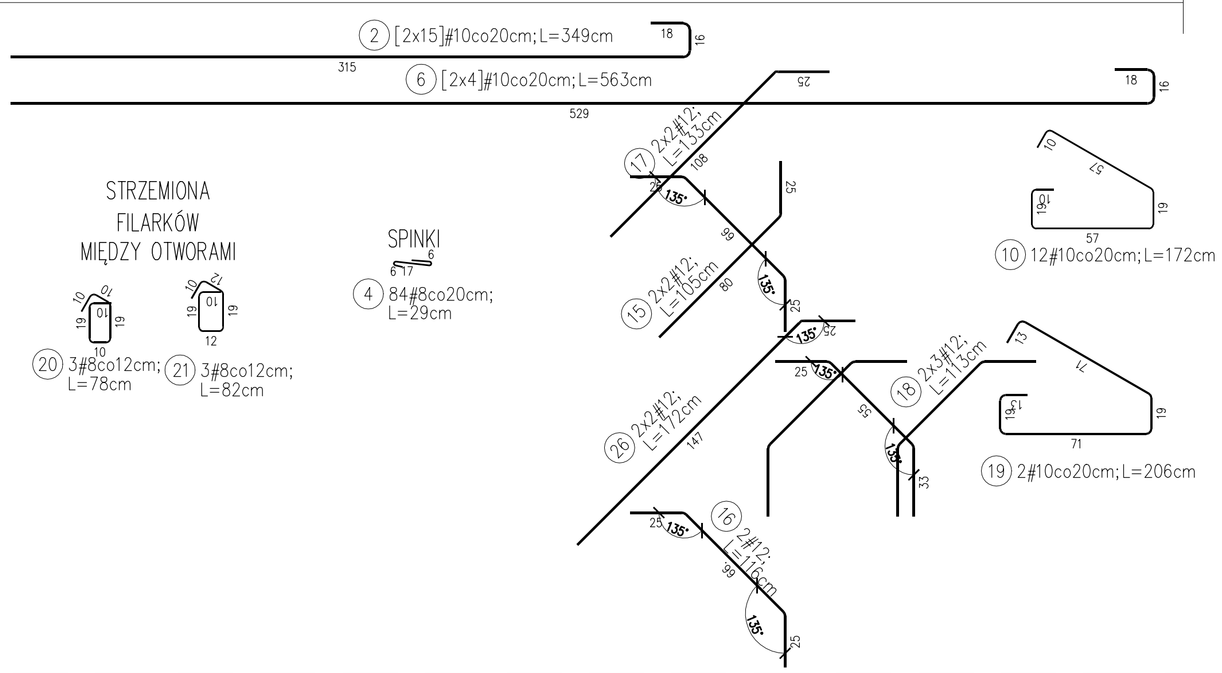

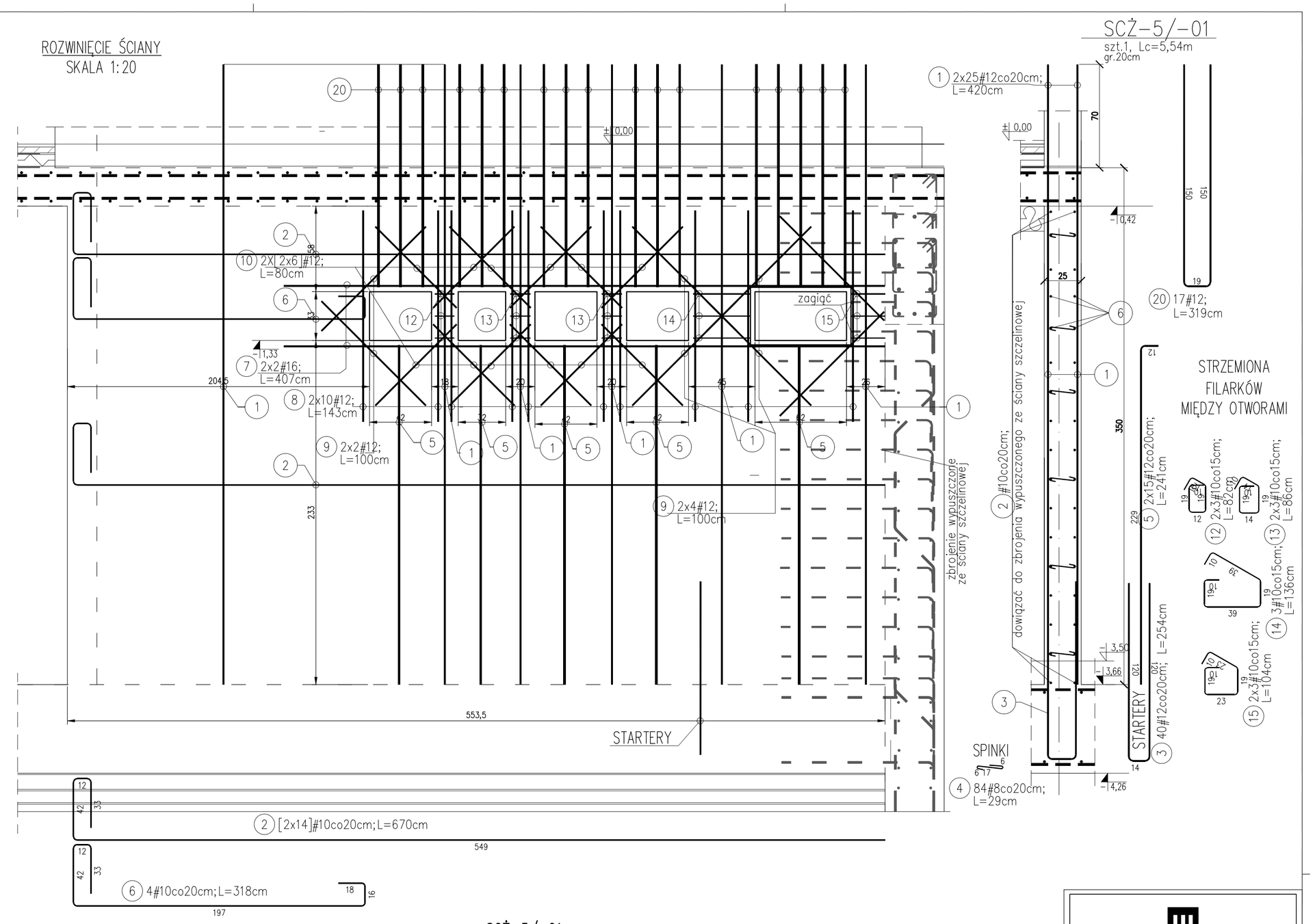

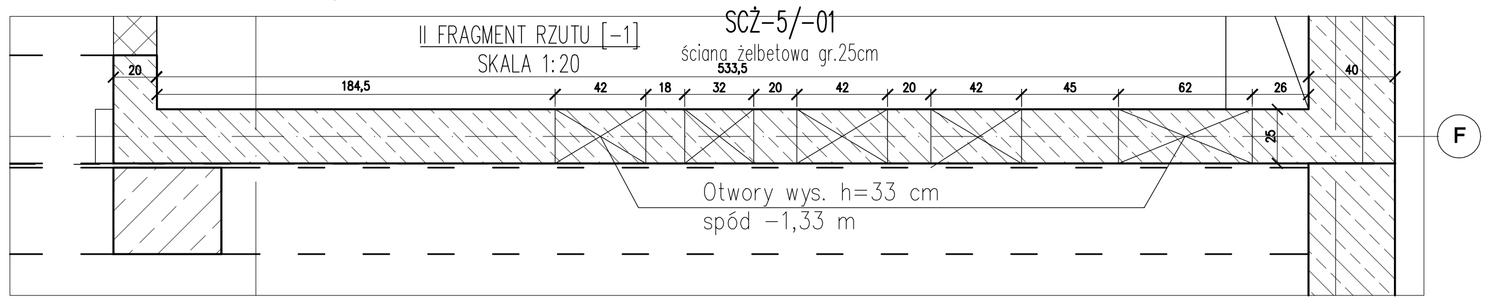

UWAGA:
±0,00=108,20 m n.p.m.

1. Beton: C30/37
2. Stal zbrojeniowa: B500B
3. Otulina: 30mm
4. Zbrojenie ścian weryfikować ze zbrojeniem elementów dochodzących, np. stropów, ścian, słupów, podciągów
5. Izolacja wg Opisu Technicznego
6. Przepusty instalacyjne i otwory zweryfikować z kompletnymi dokumentacjami pozostałych branż.
7. Rysunki rozpatrywać z kompletnymi PW pozostałych branż.
8. Wszystkie wymiary zweryfikować na budowie.
9. Prace wykonywać wyłącznie na podstawie Opisu Technicznego i zgodnie ze Sztuką Budowlaną, z zachowaniem przepisów o Bezpieczeństwie i Ochronie Zdrowia

ZESTAWIENIE STALI

Nr pręta	ø	Stal	Długość pręta	Liczba: prętów na 1 poz.	Liczba: pozycji	Liczba: prętów łącznie	Długość łączna BS500S: 8	10	12	16
[-]	[mm]	[-]	[m]		[szt]		[m]			
SCŻ-5/-01										
1	12	BSt500S	4,20	50	1	50			210,00	
2	10	BSt500S	6,70	28	1	28		187,60		
3	12	BSt500S	2,54	40	1	40			101,60	
4	8	BSt500S	0,29	84	1	84	24,36			
5	12	BSt500S	2,41	30	1	30			72,30	
6	10	BSt500S	3,18	4	1	4		12,72		
7	16	BSt500S	4,07	4	1	4				16,28
8	12	BSt500S	1,43	20	1	20			28,60	
9	12	BSt500S	1,00	12	1	12			12,00	
10	12	BSt500S	0,80	24	1	24			19,20	
12	10	BSt500S	0,82	6	1	6		4,92		
13	10	BSt500S	0,86	6	1	6		5,16		
14	10	BSt500S	1,36	3	1	3		4,08		
15	10	BSt500S	1,04	6	1	6		6,24		
20	12	BSt500S	3,19	17	1	17			54,23	
SCŻ-8/-01										
1	12	BSt500S	3,57	4	1	4			14,28	
2	10	BSt500S	3,49	30	1	30		104,70		
3	12	BSt500S	2,54	21	1	21			53,34	
4	8	BSt500S	0,29	84	1	84	24,36			
5	12	BSt500S	4,20	34	1	34			142,80	
6	10	BSt500S	5,63	8	1	8		45,04		
7	16	BSt500S	3,57	4	1	4				14,28
8	16	BSt500S	2,67	6	1	6				16,02
9	10	BSt500S	2,92	7	1	7		20,44		
10	10	BSt500S	1,72	12	1	12		20,64		
12	10	BSt500S	1,38	8	1	8		11,04		
13	10	BSt500S	1,24	8	1	8		9,92		
14	12	BSt500S	1,24	4	1	4			4,96	
15	12	BSt500S	1,05	4	1	4			4,20	
16	12	BSt500S	1,16	2	1	2			2,32	
17	12	BSt500S	1,33	4	1	4			5,32	
18	12	BSt500S	1,13	6	1	6			6,78	
19	10	BSt500S	2,06	2	1	2		4,12		
20	8	BSt500S	0,78	2	1	2	1,56			
21	8	BSt500S	0,82	2	1	2	1,64			
26	12	BSt500S	1,72	4	1	4			6,88	
Razem długość prętów						[mb]	51,92	436,62	738,81	46,58
Masa jednostkowa						[kg/mb]	0,395	0,617	0,888	1,578
Masa prętów dla danej średnicy						[kg]	20,5	269,4	656,1	73,5
Masa łącznie						[kg]	1019,5			

UWAGA : Sumaryczna długość prętów jest długością rzeczywistą w osi pręta metodą B wg PN-EN ISO 3766:2006.

METROPOLIS
biuro architektoniczne
70-240 Szczecin, ul. Narutowicza 12
tel. (091) 434 73 43 fax.(91) 435 19 95
e-mail: info@biurometropolis.pl www.biurometropolis.pl

PRAWA AUTORSKIE ZASTRZEŻONE / COPYRIGHT RESERVED
ten projekt ten chroniony jest prawem zgodnie z Ustawą o Prawie Autorskim wszelkie kopiowanie, powielanie, odsegowanie i dokonywanie zmian bez zgody autora jest niedozwolone i podlega karze

GŁÓWNY PROJEKTANT: podpis :
mgr inż. Bartosz Januszewski
ZAP/0102/POOK/08
spec. konstrukcyjno-budowlana

SPRAWDZAJĄCA: podpis :
mgr inż. Wojciech Witkowski
upr. nr ZAP/0135/POOK/12
specjalność konstrukcyjno-budowlana

OPRACOWANIE: podpis :

INWESTYCJA:
BUDOWA BUDYNKU KOMISARIATU POLICJI WARSZAWA WŁOCHY WRAZ Z NIEZBĘDNĄ INFRASTRUKTURĄ TECHNICZNĄ

ADRES:
ul. Komitetu Obrony Robotników 57
02-146 Warszawa,
dz. nr ew.12/7, 12/10 z obrębu 2-06-02

INWESTOR:
Komenda Stołeczna Policji
ul. Nowolipie 2, 00-150 Warszawa

TEMAT RYSUNKU:
ŚCIANY ŻELBETOWE:
SCŻ-5/-01; SCŻ-8/-01;

BRANŻA:	FAZA:
KONSTRUKCJA	PW

SKALA:	DATA:	REW	NR RYS:
1:20	GRUDZIEŃ 2022	1	K.3.1.7