PODCHWYCENIE ISTNIEJĄCYCH FUNDAMENTÓW
SKALA 1:20

BETON EKSPANSYWNY - C25/30-W8
PRETY ZBROJENIOWE STAL B500SP
OTULINA ZBROJENIA
DOLNA c=50mm
GÓRNA c=100mm
BOCZNA c=40mm

UWAGA 1:
WSZYSTKIE WYMIARY, A W SZCZEGÓLNOŚCI ZGODNOŚĆ WYMIAROWĄ Z PROJEKTEM ARCHITEKTURY, SPRAWDZIĆ PRZED ROZPOCZĘCIEM ROBÓT BUDOWLANYCH.

UWAGA 2:
ETAPY PODCHWYCENIA NALEŻY WYKONAĆ ODCINKAMI O DŁUGOŚCI OKOŁO 1m PROWADZĄC PRACE JEDNOCZEŚNIE W MINIMALNEJ OD SIEBIE ODLEGŁOŚCI 4 PÓL. ODLEGŁOŚĆ MIĘDZY RÓWNOLEGLE WYKONYWAANYMI OCINKAMI PODBICIA MUSI WYNOSCIĆ PRZYNAJMNIEJ 3m.

PODCHWYCENIE ISTNIEJĄCEJ ŁAWY
L~38,00mb

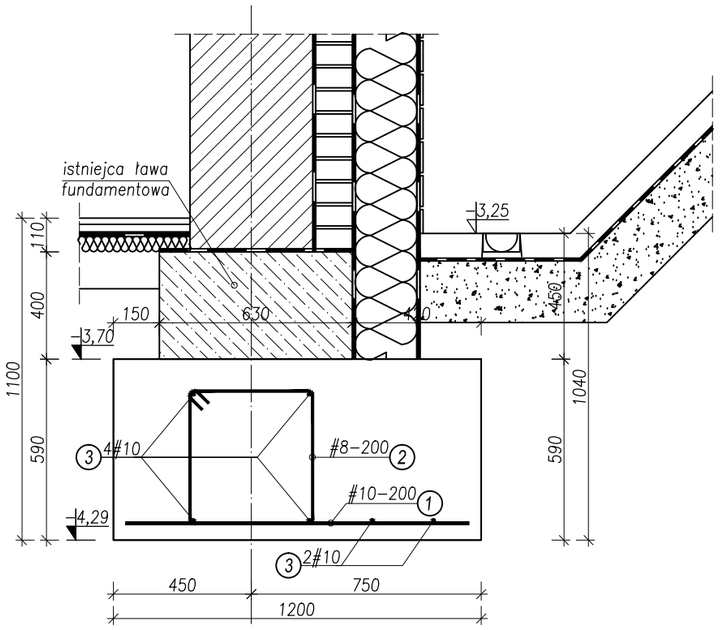

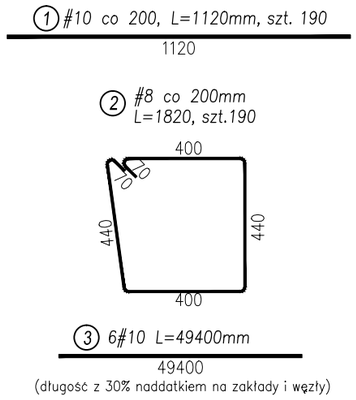

WIDOK Z PRZODU

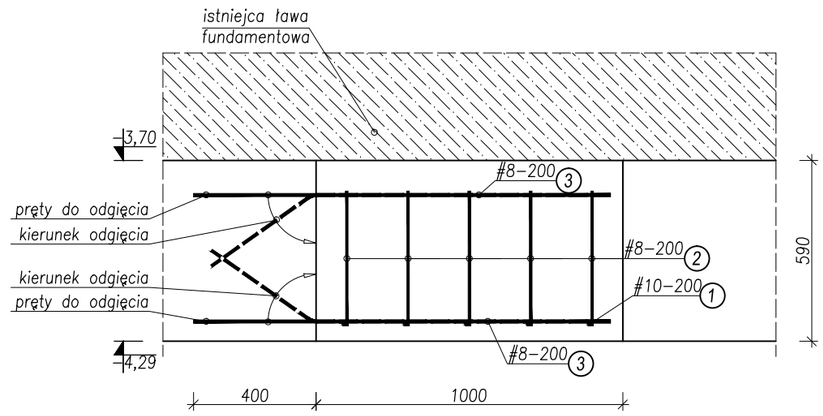

POZYCJA	NR	ŚREDNICA [mm]	DŁUGOŚĆ [cm]	LICZBA [szt.]	LICZBA ELEMENTÓW [szt.]	DŁUGOŚC OGÓLNA [m] B500SP #6	#8	#10	#12	#16	#20	#25
PODCHWYCENIE ISTNIEJĄCYCH FUNDAMENTÓW	1	10	112	190	1	-	-	212,80	-	-	-	-
	2	8	182	190	1	-	345,80	-	-	-	-	-
	3	10	4940	6	1	-	-	296,40	-	-	-	-
DŁUGOŚĆ OGÓLNA WG ŚREDNIC [m]						0,00	345,80	509,20	0,00	0,00	0,00	0,00
MASA 1MB PRĘTA [kg/mb]						0,22	0,40	0,62	0,89	1,59	2,48	3,85
MASA PRĘTÓW WG ŚREDNIC [kg]						0,00	138,32	315,70	0,00	0,00	0,00	0,00
MASA PRĘTÓW WG GATUNKÓW STALI [kg]						454,02						
MASA CAŁKOWITA [kg]						454,02						

JEDNOSTKA PROJEKTOWA:
PROJECTA Sp. z o.o.
ul. Zofii Kuratowskiej 51, 66–400 Gorzów Wielkopolski

INWESTYCJA
TERMOMODERNIZACJA I PRZEBUDOWA INFRASTRUKTURY ZESPOŁU SZKÓŁ EKONOMICZNO–ADMINISTRACYJNYCH BYDGOSZCZ UL. GAJOWA 98, DZIAŁKA NR 1/2 OBR. 85

BRANŻA: K

MIASTO BYDGOSZCZ
UL. JEZUICKA 1, 85–102 BYDGOSZCZ

FAZA: PT

	IMIĘ I NAZWISKO	NR UPRAW.	PODPIS
PROJEKTANT:	MGR INŻ. ZBIGNIEW CZERWIŃSKI	LUKG/0001/POOK/04	
SPRAWDZAJĄCY:	MGR INŻ. WOJCIECH CZERWIŃSKI	LBS/0096/PWBKb/15	

PODCHWYCENIE ISTNIEJĄCYCH FUNDAMENTÓW | 1:20 | K–02

GORZÓW WIELKOPOLSKI, 20.12.2024r. | SKALA | NR RYS.