JNI	Urząd Miasta Gdyni	Województwo	Powiat / Miejscowość	Dzielnica	Nazwa ulicy	Kategoria drogi / Kilometraż	Przeszkoda i jej kilometraż	Długość / Szerokość obiektu
12345678	Wydział Dróg Gdynia Al.. Marszałka Piłsudskiego 52/54	Pomorskie	Gdynia		Janka Wiśniewskiego (od str. Chylonni)	powiatowa 00 + 000	linia kolejowa km 206 + 750	29,20 9,95

KARTA OBIEKTU MOSTOWEGO

WIDOK Z BOKU 1:300

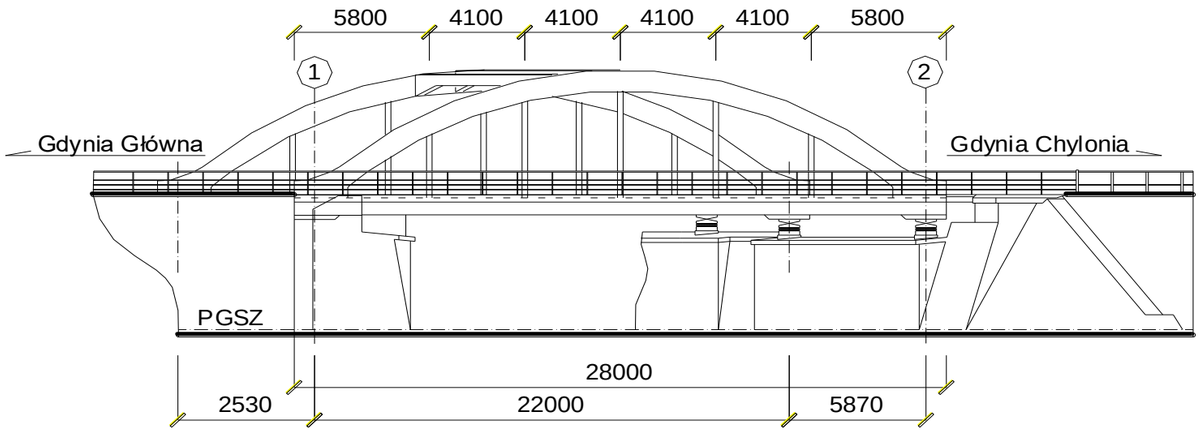

PRZEKRÓJ POPRZECZNY 1:100

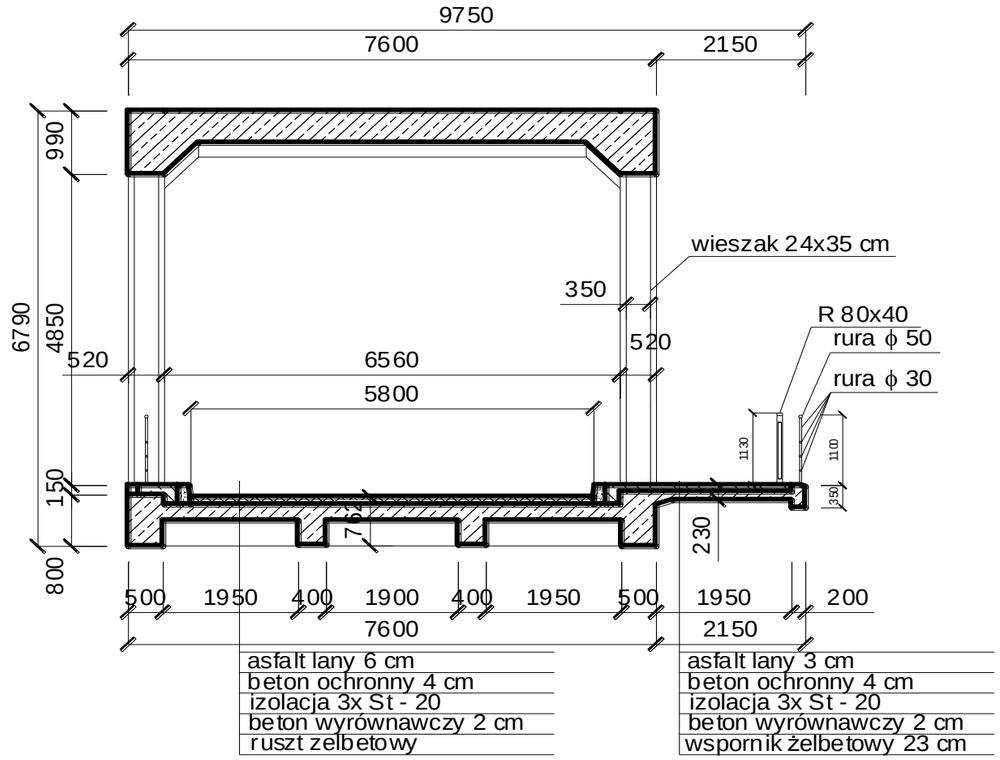

CHARAKTERYSTYKA OBIEKTU

1	Rodzaj konstrukcji ustroju niosącego	łukowy bezprzegubowy
2	Rodzaj konstrukcji przyczółków i filarów	masywna, beton niezbrojony
3	Sposób posadowienia podpór	bezpośrednie
4	Rodzaj nawierzchni na moście	bitumiczna
5	Rodzaj nawierzchni na dojazdach	bitumiczna
6	Klasa obciążeń	
7	Podstawa określenia klasy obciążenia (numer normy)	
8	Nośność użytkowa	150 KN
9	Numer klasyfikacyjny obciążenia wojskowego wg standardów NATO	
10	Miejsce przechowywania dokumentacji	Urząd Miasta Gdyni - Wydzał Dróg
11	Rok budowy / rok modernizacji	1948 - 1950
12	Asortyment zlokalizowanych rezerw	Brak

CHARAKTERYSTYKA PRZESZKODY

Stan rzeki przy średniej wodzie	Szerokość lustra	
	Głębokość największa	
	Prędkość wody	
Rodzaj i wysokość brzegów	Lewy	
	Prawy	
Rodzaj gruntu na dnie rzeki		
Możliwość urządzenia brodu (przejazdu w poziomie szyn) i odległość od mostu (wiaduktu), długość objazdu		
Charakterystyka terenu w rej. obiektu	teren zabudowany	
Linia kolejowa	ilość torów	3

PLAN SYTUACYJNY

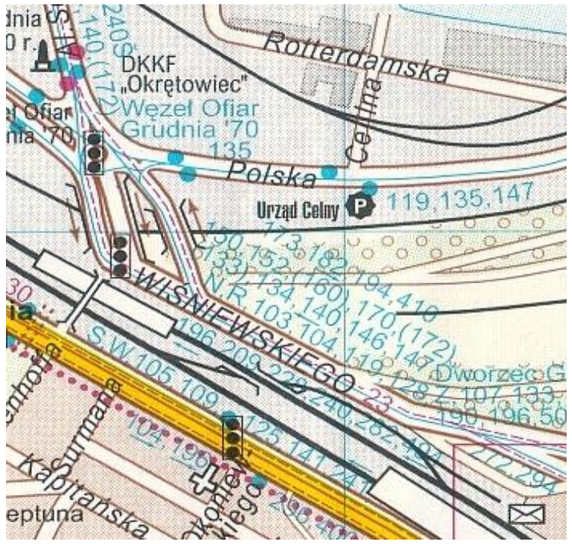

data wydruku: 20,04,2005